Manufactured O.E.M

Stérilisateur Poupinel à chaleur sèche “Drytime II”

POUR TEMPÉRATURES RÉGLABLES DEPUIS 100 °C JUSQU À 250 °C.
STABILITÉ: ±6 °C.



APPLICATIONS
Pour la stérilisation rapide d’instruments divers, de chirurgie, d’odontologie, etc.

CARACTÉRISTIQUES
Chauffage par éléments blindés sur la sole, permettant une montée rapide de la température.
Couvercle rabattable.
Enceinte intérieure en acier inox. AISI 304.
Cuvette extractible avec pinces de saisie.
Enceinte extérieure recouverte époxy.

SÉCURITÉ
Norme EN.61010. Limitateur fixe de surchauffe incorporé.

PANNEAU DE COMMANDES
Interrupteur général.
Témoin de signalisation de réseau.
Thermostat hydraulique régulateur de température.
Temporisateur de 0 à 120 min. pour déconnexion automatique.

MODÈLE

Code	Capacité litres	Haut. / Larg. / Prof. (intérieur) cm	Haut. / Larg. / Prof. (extérieur) cm	Consom. W	Poids Kg
2000912	1,5	6,5 25 12	15 31 20	300	4

Stérilisateur Poupinel à chaleur sèche “Dryterm”

POUR TEMPÉRATURES RÉGLABLES DEPUIS 60 °C JUSQU À 250 °C.
STABILITÉ: ±10 °C.

APPLICATIONS
Pour la stérilisation rapide d’instruments divers, de chirurgie, d’odontologie, etc.



CARACTÉRISTIQUES
Chauffage par éléments blindés sur la sole, permettant une montée rapide de la température.
Porte frontale abattante.
Enceinte intérieure en acier inox. AISI 304, avec cuve couvre résistances, trois guides pour étagères et deux plateaux perforés avec rebord de 10 mm de haut.
Enceinte extérieure recouverte époxy.

SÉCURITÉ
Norme EN.61010. Limitateur fixe de surchauffe incorporé.

PANNEAU DE COMMANDES
Thermostat hydraulique régulateur de température.
Dispositif de blocage de la commande du thermostat.
Temporisateur de 0 à 120 min. pour déconnexion automatique.
Témoin de fonctionnement du chauffage.
Thermomètre analogique lecteur de température.

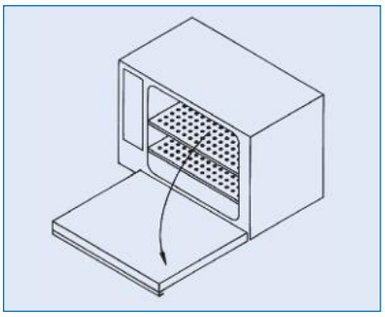

MODÈLE

Code	Capacité litres	Haut. / Larg. / Prof. (intérieur) cm	Haut. / Larg. / Prof. (extérieur) cm	Consom. W	Poids Kg
2000787	19	25 32 23	37 54 34	770	19