COMECTA Réfractomètre d'Abbe "2WAJ"

THERMOEMÈTRE DIGITAL LCD INCORPORÉ.

APPLICATIONS

Idéal pour la mesure de l'indice de réfraction ηD des liquides, solides et la concentration de sucre (0-95% = ηD 1.333 – 1.531).
Outil indispensable dans l'industrie chimique, pétrolifère, pharmaceutique, alimentaire, huiles et graisses, industries du sucre, universités, etc.

CARACTÉRISTIQUES

Système télescopique de 2x.
Oculaire avec correction dioptrique.
Connecteur pour chauffer l'échantillon.
Thermomètre de 0 à 70 °C. Pour la température de l'échantillon.
Construction robuste et métallique.
Poids: 2,6 Kg.
Dimensions: 240 haut. x 100 larg. x 200 mm de prof.

Gamme de mesure:
Index de réfraction ηD: 1300 – 1700.
Brix: 0 – 95 %.

Echelle de mesure:
Index de réfraction nD: 0,0005.
Précision ηD: ±0,0002.
Brix: 0,25 %. Précision: ±0,1%.

Code 5901008
Livré avec:
- Une malette de transport en aluminium.
- 1 bouteille de Naphtalene Bromide.
- 1 échantillon standard de calibration.
- 1 tournevis et une housse de protection.

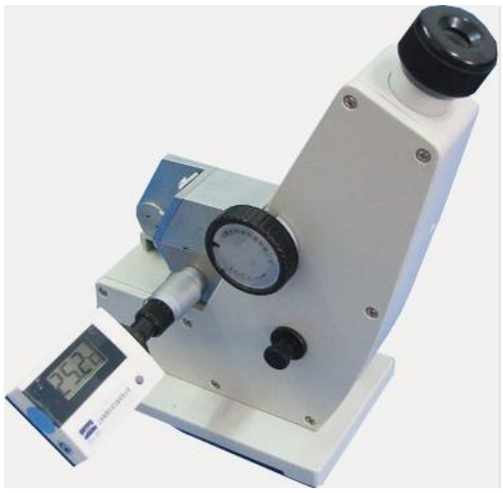

COMECTA Réfractomètre digital d'Abbe « WYA-2S »

APPLICATIONS

Idéal pour la mesure de l'indice de réfraction des liquides, solides et la concentration de sucre (° Brix), industrie chimique, pétrolifère, alimentaire, pharmaceutique, scientifique, universités, etc.

CARACTÉRISTIQUES

Appareil équipé d'un système d'observation composé par une unité télescopique et une unité correctrice de dispersion, utiles pour définir la ligne qui divise le champ entre une zone obscure et zone éclairée et brillante.

OPTIQUE de grande précision avec correction automatique de la température du degré Brix et écran indicateur de la température de l'échantillon.
Connecteur pour chauffer l'échantillon.
Sortie RS-232 avec software inclus.

Gamme de mesure :
Index de réfraction ηD: 1.3000 - 1.7000
Brix Bx - TC: 0 - 95%
Brix Bx: 0 - 95%

Code	Haut. / Larg. / Prof. (extérieur) cm			Voltage	Poids Kg
5901007	38	18	33	220V ±20V 50/60Hz	10

MODÈLE

Echelle de mesure:
Index de réfraction ηD : 0,0002.
Brix Bx – TC: ±0,1 %.
Brix Bx : ±0,1 %.

Température:
Gamme de travail: 0 – 50 °C.
Gamme de correction du Bx par rapport à la température: 15 – 45 °C



Livré avec housse de protection en plastique, et étui d'entretien comprenant :
- 1 bouteille de Naphtalene Bromide.
- 1 échantillon standard de calibration.
- 1 clé héxagonal
- 3 ampoules 6.3 V, 0.25 A.
- 3 fusibles 1A.

Haute précision



PANNEAU DE COMMANDES

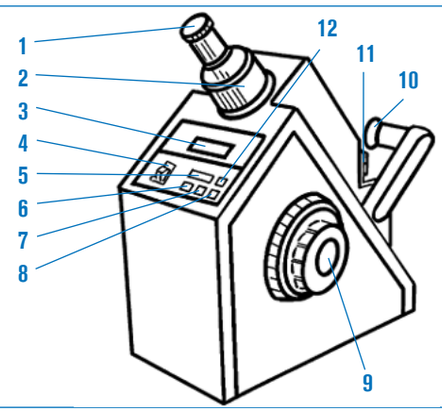

Description technique:
1. Système oculaire.
2. Ajustage télescopique.
3. Ecran digital.
4. Interrupteur général POWER .
5. Touche d allumage de l affichage (READ).
6. Touche d affichage Brix à travers le correcteur de température (Bx - TC).
7. Touche affichage de l index de réfraction (ηD).
8. Touche affichage Brix sans correction de température (Bx).
9. Commande de l ajustage optique.
10. Unité d intensité de lumière.
11. Prisme réfractomètre.
12. Touche affichage de température (TEMP).