
mo



Varios
Miscellaneous

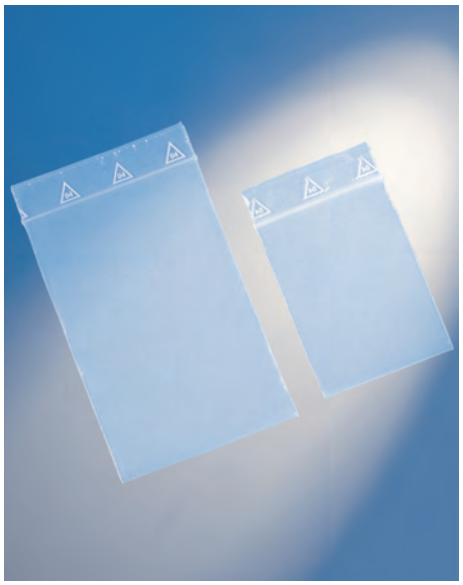

BCSC

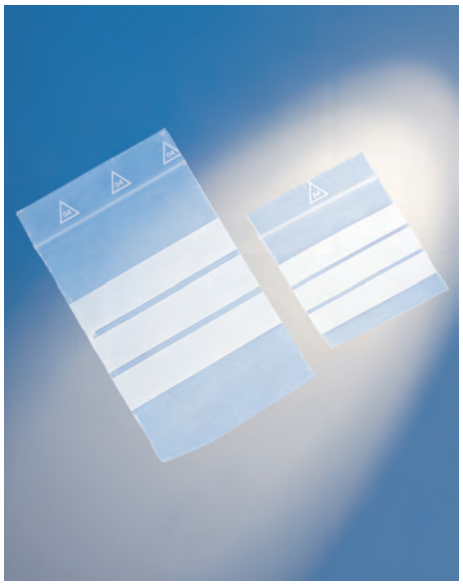

BCSF



MASE

Bolsas con cierre de seguridad

Para muestras sólidas en polietileno transparentes. Alta resistencia, para introducir muestras del ámbito del laboratorio como tubos, escobillones, etc. PE.

Safety bags

For solid samples. Made of transparent polyethylene, very resistant. Suitable for laboratories (for tubes, swabs, etc.). PE.

REFERENCIA CAT. NUMBER	DIMENSIONES DIMENSIONS (MM.)
BCSC 0005	40 x 60
BCSC 0010	55 x 55
BCSC 0020	60 x 80
BCSC 0040	70 x 100
BCSC 0050	80 x 120
BCSC 0060	100 x 150
BCSC 0070	100 x 180
BCSC 0077	140 x 140
BCSC 0080	120 x 180
BCSC 0110	160 x 220
BCSC 0120	180 x 250
BCSC 0130	200 x 300
BCSC 0135	230 x 320
BCSC 0140	250 x 350
BCSC 0150	300 x 400

Bolsas con cierre de seguridad con banda blanca

Con bandas blancas para escribir e identificar su contenido. Para muestras sólidas en polietileno transparentes. Alta resistencia, para introducir muestras del ámbito del laboratorio como tubos, escobillones, etc. PE.

White strip safety bags

With white strips for writing for better sample identification. For solid samples. Made of transparent polyethylene, very resistant. Suitable for laboratories (for tubes, swabs, etc.). PE.

REFERENCIA CAT. NUMBER	DIMENSIONES DIMENSIONS (MM.)
BCSF 0001	40 x 60
BCSF 0011	55 x 55
BCSF 0021	60 x 80
BCSF 0031	70 x 100
BCSF 0041	80 x 120
BCSF 0051	100 x 150
BCSF 0061	120 x 180
BCSF 0081	160 x 220
BCSF 0091	180 x 250
BCSF 0101	200 x 300
BCSF 0111	250 x 350

Máquina selladora

De fácil manejo con temporizador para cerrar bolsas de polipropileno o polietileno. Longitud útil de sellado 300 mm. con indicador luminoso.

Sealer

Easy handling with timer to close polypropylene or polyethy lene bags. 300 mm sealing lengh, with indicator light.

REFERENCIA CAT. NUMBER	CARACTERÍSTICAS FEATURES
MASE 0100	220 V - 380 W

Lamparillas de alcohol

Completas con mecha y tapa a rosca. Capacidad 120 ml. Vidrio soda.

Alcohol lamps

Complete with wick and threaded cap. Soda glass. Capacity 120 ml.

REFERENCIA CAT. NUMBER	DESCRIPCIÓN DESCRIPTION
95 51 24	Completa / Complete



95 51

Mechero de laboratorio

Para su utilización en laboratorios, centro de enseñanzas, farmacias, ópticas, orfebrería, etc. Con regulador de llama. Cartucho conforme con la norma EN 417, perforable de gas butano/propano con una autonomía aproximada de 4 horas. Proteger contra los rayos del Sol y no exponer a temperaturas superiores a 50 ºC.

Laboratory burner

For laboratory, education centres, drugstores, optician's, gold work, etc uses. Regulator flame. Cartrigde according to EN 417 standard, holeable cartridge for butane / propane with 4 hours of autonomy. Avoid the direct sun light and the temperatures above 50 ºC.

REFERENCIA CAT. NUMBER	DESCRIPCIÓN DESCRIPTION
MEGB 0101	Mechero de laboratorio / Laboratory burner
MEGB 0110	Cartucho / Cartridge



MEGB

Telas metálicas Con fibra en el centro y sin amianto.

Wire gauze With fibre in the middle and without asbestos.

REFERENCIA CAT. NUMBER	MEDIDAS LADO SIDE DIMENSIONS (MM.)	Ø CERÁMICA CERAMIC Ø (MM.)
TELA 0125	125 x 125	80
TELA 0150	150 x 150	100
TELA 0200	200 x 200	145

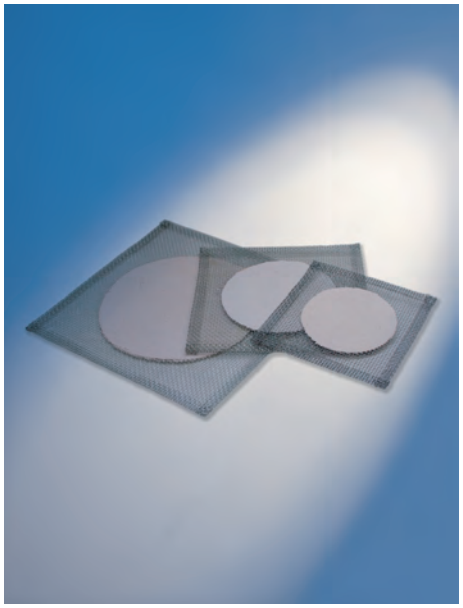

TELA

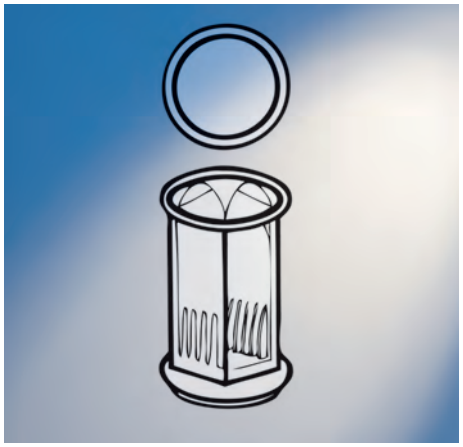

93 50

Cubeta para tinciones s/ Coplin

Para porta objetos de 76 x 26 mm. en posición vertical, vidrio soda.

Coplin pattern, staining tank

For slides 76 x 26 mm. back to back, soda glass.

REFERENCIA CAT. NUMBER	CARACTERÍSTICAS FEATURES
93 50 00	Capacidad para 5 portas / Capacity: 5 slides

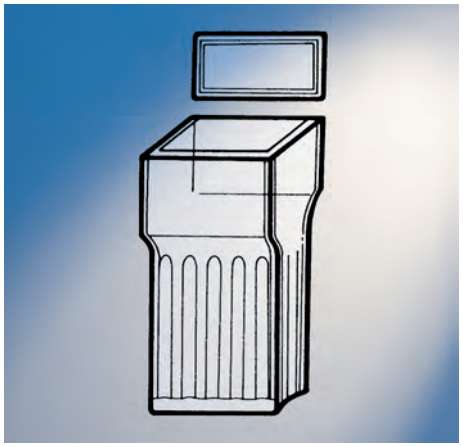

93 60

Cubeta para tinciones s/ Hellendahl

Para porta objetos de 76 x 26 mm. en posición vertical, vidrio soda.

Hellendahl pattern, staining tank

For slides 76 x 26 mm. back to back. Soda glass.

REFERENCIA CAT. NUMBER	CARACTERÍSTICAS FEATURES
93 60 00	Capacidad para 8 portas / Capacity: 8 slides

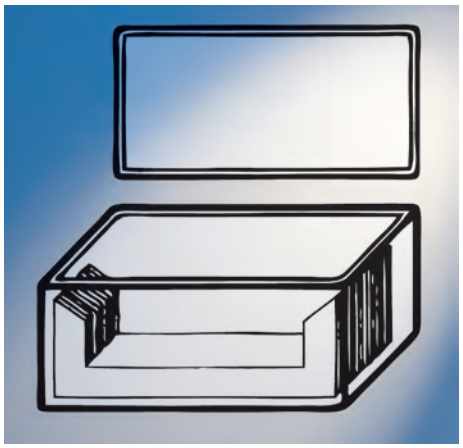

93 70

Cubeta para tinciones s/ Schiefferdecher

Para porta objetos de 76 x 26 mm. en posición horizontal, vidrio soda.

Schiefferdecher pattern, staining tank

For slides 76 x 26 mm. back to back, soda glass.

REFERENCIA CAT. NUMBER	CARACTERÍSTICAS FEATURES
93 70 00	Capacidad para 10 portas / Capacity: 10 slides

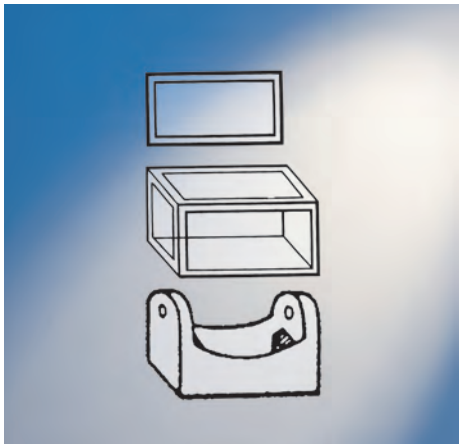

93 40

Cubeta para tinción de vidrio con cestillo y asa

Para porta objetos de 76 x 26 mm. en posición horizontal, vidrio soda.

Staining tank

For slides 76 x 26 mm back to back. Soda glass.

REFERENCIA CAT. NUMBER	CARACTERÍSTICAS FEATURES
93 40 10	Capacidad para 10 portas, completa Capacity: 10 slides, complete

REFERENCIA CAT. NUMBER	COMPUESTA DE CONSISTS OF
93 40 02	Cubeta de 85 x 105 con tapa Tank 85 x 105 with lid
93 40 04	Cestillo / Basket
93 40 06	Gancho / Hook

Desecadores en vidrio Vidrio borosilicato, tapa botón a rosca, sin placa.

Desiccators Glass Borosilicate glass, buttom screw cover, without plate.

REFERENCIA CAT. NUMBER	CARACTERÍSTICAS FEATURES	Ø INT. INT Ø (MM.)
92 92 10	Vidrio borosilicato c/tapa / Borosilicate glass w/cover	150
92 92 20	Vidrio borosilicato c/tapa / Borosilicate glass w/cover	200
92 92 50	Vidrio borosilicato c/tapa / Borosilicate glass w/cover	250
92 92 60	Vidrio borosilicato c/tapa / Borosilicate glass w/cover	300

Desecadores en vidrio "Novus" para vacío

Vidrio borosilicato, tapa botón a rosca, sin placa.

Glass desiccators "Novus" for vacuum

Borosilicate glass, buttom screw cover, without plate.

REFERENCIA CAT. NUMBER	CARACTERÍSTICAS FEATURES	Ø INT. INT Ø (MM.)
92 92 11	Vidrio borosilicato, c/tapa y llave Borosilicate glass, w/cover and stopcock	150
92 92 21	Vidrio borosilicato, c/tapa y llave Borosilicate glass, w/cover and stopcock	200
92 92 51	Vidrio borosilicato, c/tapa y llave Borosilicate glass, w/cover and stopcock	250
92 92 61	Vidrio borosilicato, c/tapa y llave Borosilicate glass, w/cover and stopcock	300

REFERENCIA CAT. NUMBER	ACCESORIOS ACCESORIES	Ø INT. INT Ø (MM.)
93 08 10	Placa metálica para desecador / Metallic dessicator plate	150
93 08 20	Placa metálica para desecador / Metallic dessicator plate	200
93 08 25	Placa metálica para desecador / Metallic dessicator plate	250
93 08 30	Placa metálica para desecador / Metallic dessicator plate	300
93 08 11	Placa de porcelana para desecador / Porcelain dessicator plate	150
93 08 21	Placa de porcelana para desecador / Porcelain dessicator plate	200
93 08 26	Placa de porcelana para desecador / Porcelain dessicator plate	250
93 08 31	Placa de porcelana para desecador / Porcelain dessicator plate	300
93 06 60	Tapón a rosca con orificio / Knob with hole	
93 06 70	Junta silicona para desecadores / Rubber washer	
93 04 00	Llave para desecador para vacío / Stopcock for vacuum dessicator	

Desecadores en vidrio soda. Tapa botón a rosca, con placa de porcelana. Con o sin llave para vacío.

Soda glass desiccator. Button screw cover, with porcelain plate, with/without stopcock for vacuum

REFERENCIA SIN LLAVE PARA VACIO CAT. NUMBER WITHOUT STOPCOCK FOR VACUUM	Ø INT. INT Ø (MM)	DIÁMETRO REFERENCIA CON LLAVE PARA VACIO CAT. NUMBER WITH STOPCOCK FOR VACUUM
92 91 25C	210	92 91 25V
92 91 40C	240	92 91 40V
92 91 60C	300	92 91 60V

Desecadores de vidrio. Con llave integrada para vacío/no vacío.

Dry glass vacuum/non vacuum dessicators.

REFERENCIA CAT. NUMBER	Ø INT. INT Ø (MM)
DVAC 0210	210
DVAC 0240	240
DVAC 0300	300

Desecadores de plástico Con llave para vacío, tapa en policarbonato transparente. Base y depósito para desecante en PP.

Plastic dessicators The external sleeve for vacuum, transparent PC cover, base and dessicant container of PP.

REFERENCIA CAT. NUMBER	Ø INT. INT Ø (MM)	PLACA PARA DESECADOR DE PLÁSTICO. REFERENCIA DISH FOR DESSICATORS WITH HOLE. CAT. NUMBER
DPCO 0149	150	DPLA 0140
DPCO 0197	200	DPLA 0190
DPCO 0240	250	DPLA 0230

Placas para desecadores. Con orificio. PP / Dishes for dessicators. With hole. PP

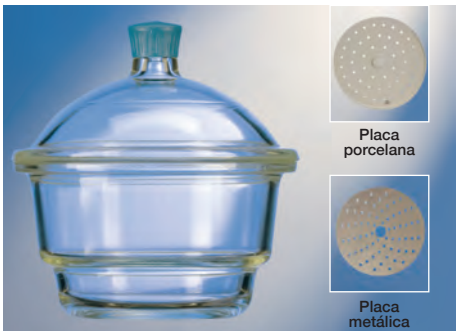

92 92 10

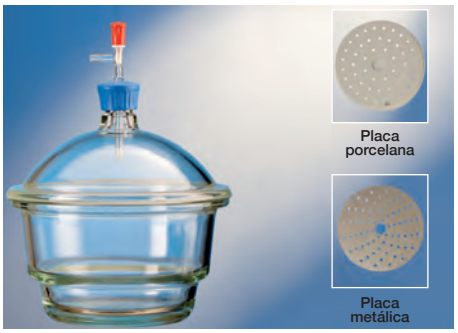

92 92 11



92 91



DVAC



DPCO







CADE

Desecadores de cabina
Con dos bandejas movibles, termómetro frontal e higrómetro, dos cierres para sellar con seguridad la cabina. Apilables hasta 3 alturas con gran ahorro de espacio. Puede ser usado con cualquier desecante.

Desiccator cabinet
Includes two shelves, frontal thermometer and hygrometer, 2 latches for tamper the cabinet. Can be stacked three highs, saving space. Used with any desiccant.

REFERENCIA CAT. NUMBER	MEDIDAS ALTO X ANCHO X FONDO DIMENSIONS HEIGHT X WEIGHT X FONDO (CM.)	CARACTERÍSTICAS FEATURES
CADE 1000	31,4 x 34,1 x 41,4	Transparente / Clear
CADE 2000	41,7 x 34,1 x 41,4	Transparente / Clear
CADE 2001	41,7 x 34,1 x 41,4	Ambar / Amber
CADE 3002	51,8 x 34,1 x 41,4	Tapa y fondo azul Clear / blue end caps

Lapiceros cristalográficos

De colores, para superficies lisas, de vidrio, plástico y metal.

Glass pencils

Different colours,for writing on polished surfaces of glass, plastic and metal.

REFERENCIA CAT. NUMBER	COLORES COLOURS
LACR 0010	Rojo / Red
LACR 0020	Azul / Blue
LACR 0050	Negro / Black



LACR

Rotuladores cristalográficos

De colores permanentes y brillantes, seca rápidamente, inodoro, tinta con base de alcohol, resistente al frío. Para superficies de cristal, porcelana, plástico, metal, cintas, negativos de películas, láminas de aluminio, bolsas para congelar, papel, etc.

Glass pens

Permanent and bright colours, quick drying, odourless, ink with alcohol base, cool resistant. For surface of glass, porcelain, plastic, metal, tapes, negatives, aluminium plate, freeze bags, paper, etc.

REFERENCIA CAT. NUMBER	COLORES COLOURS	GROSOR PUNTA POINT THICKNESS (MM.)
ROCR 0004	Rojo / Red	0,4
ROCR 0006	Azul / Blue	0,4
ROCR 0008	Negro / Black	0,4
ROCR 0010	Rojo / Red	1
ROCR 0012	Azul / Blue	1
ROCR 0014	Negro / Black	1



ROCR

Lápiz con punta de diamante Para grabar sobre vidrio.

Pencil with diamond tip To engrave on glass.

REFERENCIA CAT. NUMBER	DESCRIPCIÓN DESCRIPTION
LAPD 0010	Con mango de madera / With wooden handle



LAPD

Cajas Petri de vidrio Vidrio soda.

Culture dishes, Petri Soda glass.

REFERENCIA CAT. NUMBER	DIÁMETRO DIAMETER (MM.)
95 61 06	60
95 61 08	80
95 61 10	100
95 61 12	120
95 61 15	150

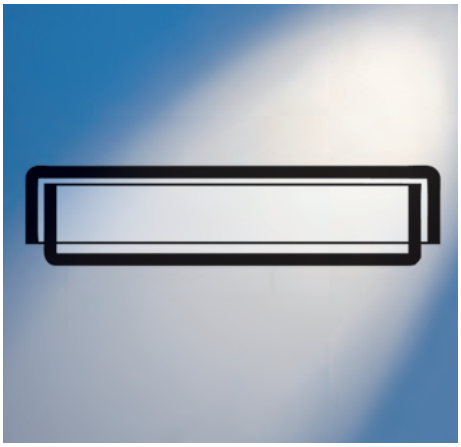

95 61

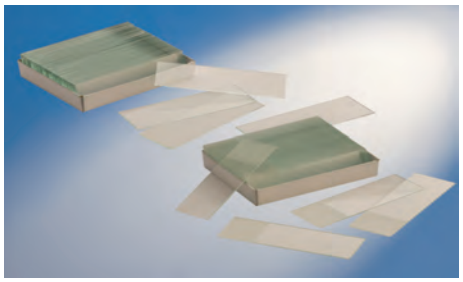

POSE/POCE/POBM



COBJ



ESPO

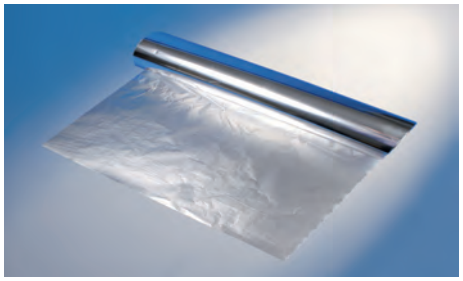

PAAL



PAPF

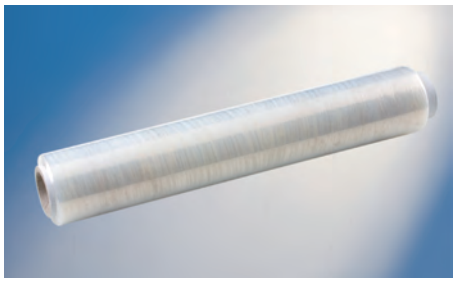

PAFL

Porta – objetos de 76 x 26 mm. Marca LABGILLS

– Vidrio extra claro. – Espesor 0,80 / 1,00 mm. – Lámina de papel protector entre porta y porta.

Microscope slides 76 x 26 mm. LABGILLS

– Extra transparent glass. – Thickness 0.80 / 1.00 mm. – Protector paper sheet between each slide.

REFERENCIA CAT. NUMBER	DIÁMETRO DIAMETER (MM.)
POSE 7626	Cantos sin esmerilar / Cut egdes
POCE 7626	Cantos esmerilados / Ground egdes
POBM 7626	Cantos esmerilados, c/ franja mate de 20 mm Ground egdes, with frosted band 20 mm

Cubre – objetos Cajas de 100 unidades. Marca LABGILLS

Cover glass Box of 100 units. LABGILLS

REFERENCIA CAT. NUMBER	MEDIDAS DIMENSIONS (MM.)
COBJ 1818	18 x 18
COBJ 2020	20 x 20
COBJ 2222	22 x 22
COBJ 2424	24 x 24

Estuche con compartimentos

Para el transporte de 100 porta-objetos de 76 x 26 mm. Con hoja numerada para la identificación de los portas. PP.

Slide box

Store up to 100 76x26 mm slides. Numered sheet for identify slides. PP

REFERENCIA CAT. NUMBER	CAPACIDAD (PORTA-OBJETOS) CAPACITY (SLIDES)	COLOR COLOUR
ESPO 0100	100	Blanco / White
ESPO 0101	100	Rojo / Red
ESPO 0103	100	Azul / Blue

Papel de aluminio

Rollo de papel aluminio, ideal para muestras y productos alimenticios.

Silver foil

Silver foil roll, ideal for samples and food products.

REFERENCIA CAT. NUMBER	LONGITUD LENGTH (MM.)	ANCHO WIDTH (CM.)	PESO WEIGHT (GR.)
PAAL 0300	300	40	2.580
PAAL 0310	300	30	1.935

Parafilm M

Lámina termoplástica para sellar recipientes: matraces, vasos, tubos cultivo, etc.
Para unas temperaturas de límite uso de -45 ºC hasta +50 ºC.
Se amolda a superficies irregulares, pudiéndose estirar hasta un 200%.

Parafilm M® Sealing Film

Two-way stretch sealing film for: flasks, beakers, culture tubes, ...
Temperature range: -45 ºC up to +50 ºC
Clings around irregular shapes and surfaces, stretches up to 200%

REFERENCIA CAT. NUMBER	LONGITUD LENGTH (M.)	ANCHO WIDTH (CM.)
PAPF 0010	38	100

Papel film adherente

Adhesive film paper

REFERENCIA CAT. NUMBER	LONGITUD LENGTH (M.)	ANCHO WIDTH (CM.)
PAFL 0030	300	30
PAFL 0040	300	40

Homogeneizadores Con émbolo cónico de vidrio para pequeñas cantidades de producto. Varilla de vidrio de 8 mm Ø.

Homogenisers With conical glass plunger for small quantities of product. Glass plunger shaft 8 mm.

REFERENCIA CAT. NUMBER	CAPACIDAD MÁXIMA MAXIMUN CAPACITY (ML.)
24 56 11	2

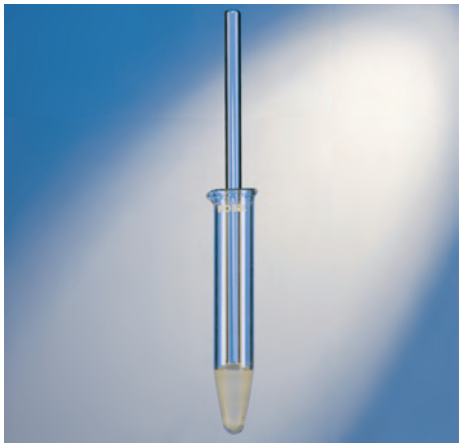

24 56

Homogeneizadores

Homogenisers

REFERENCIA CAT. NUMBER	CAPACIDAD CAPACITY (ML.)	Ø CÁMARA X L CHAMBER Ø X L (MM.)
24 55 11	1	11 x 48
24 55 13	7	13 x 82
24 55 15	15	15 x 94
24 55 25	40	25 x 140

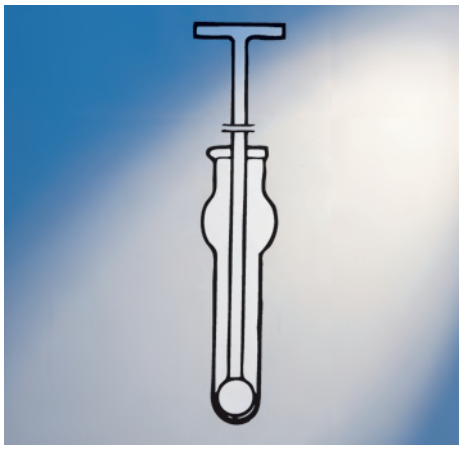

24 55

Homogeneizadores Con émbolo de vidrio. Para trabajo manual.

Homogenisers With glass plunger. For manual work.

REFERENCIA CAT. NUMBER	CAPACIDAD MÁXIMA MAXIMUN CAPACITY (ML.)
24 50 21	8
24 50 22	25



24 50

Homogeneizadores de tejidos liso

En vidrio borosilicato, son utilizados para el control de reducción del tamaño de partículas y para la homogeneización de varias sustancias, especialmente el material biológico. Los parámetros de granulado u homogeneizado quedan determinados por la distancia entre el émbolo y la pared del tubo, velocidad de rotación y por la viscosidad del medio. El émbolo es de PTFE puro, la guía del émbolo en acero inoxidable de 6,5 mm de diámetro, la separación entre el émbolo y la pared es de 0,15 - 0,25 mm. Se suministran completos, con el cuerpo de vidrio y el émbolo liso.

Homogenisers, tissue grinders, plain

Borosilicate glass are used for the controlled reduction of particle size and homogenisation for a variety of substances, specially biological material. Size reduction/homogenisation is brought about by the shearing forces generated by the movement of a rotating plunger in precision bore tube. Plunger head is pure PTFE, plunger shaft stainless steel, 6,5 mm int., tube precision borosilicate glass, and the clearance between the plunger head and tube 0.15-0.25 mm. It is supplied complete with glass body and plunger plain.

REFERENCIA CAT. NUMBER	CAPACIDAD CAPACITY (ML.)	Ø (MM.) Ø (MM.)	ALTURA HIGH (MM.)
24 54 41	2	8	120
24 54 42	5	12	135
24 54 43	10	15	150
24 54 44	15	19	155
24 54 45	30	25	175
24 54 46	50	32	195



24 54

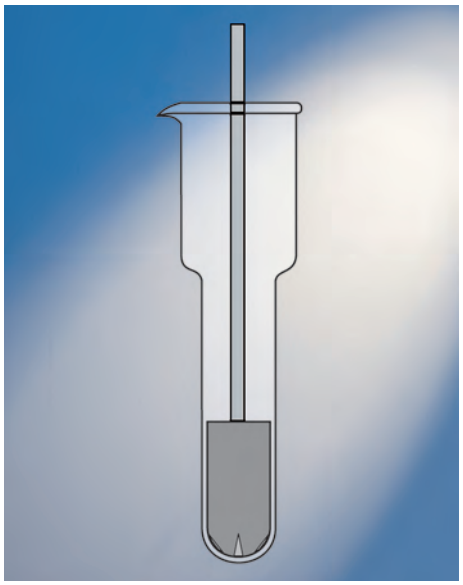

24 57



95 50

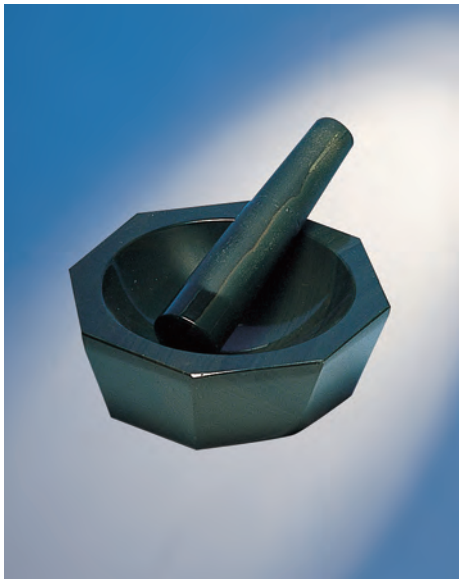

MOAG

Homogeneizadores de tejidos estriado

En vidrio borosilicato, son utilizados para el control de reducción del tamaño de partículas y para la homogeneización de varias sustancias, especialmente el material biológico. Los parámetros de granulado u homogeneizado quedan determinados por la distancia entre el émbolo y la pared del tubo, velocidad de rotación y por la viscosidad del medio. El émbolo es de PTFE puro, la guía del émbolo en acero inoxidable de 6,5 mm de diámetro, la separación entre el émbolo y la pared es de 0,15 – 0,25 mm. Se suministran completos, con el cuerpo de vidrio y el émbolo estriado.

Homogenisers, tissue grinders, serrated tip

Borosilicate glass are used for the controlled reduction of particle size and homogenisation for a variety of substances, specially biological material. Size reduction/homogenisation is brought about by the shearing forces generated by the movement of a rotating plunger in precision bore tube. Plunger head is pure PTFE, plunger shaft stainless steel, 6,5 mm int., tube precision borosilicate glass, and the clearance between the plunger head and tube 0.15–0.25 mm. It´s suplly completes with glass body and plunger grated.

REFERENCIA CAT. NUMBER	CAPACIDAD CAPACITY (ML.)	Ø (MM) Ø (MM.)	ALTURA HIGH (MM.)
24 57 41	2	8	120
24 57 42	5	12	135
24 57 43	10	15	150
24 57 44	15	19	155
24 57 45	30	25	175
24 57 46	50	32	195

Morteros de vidrio Con mano, vidrio soda.

Glass mortars With pestle, Soda glass.

REFERENCIA CAT. NUMBER	Ø INTERIOR ID (MM.)
95 50 02	80
95 50 04	100
95 50 06	120
95 50 08	150
95 50 10	200

Morteros de ágata, con mano

Fabricado de piedras preciosas cristalinas (SiO2). Gran resistencia a agentes físicos y químicos (excepto ácido fluorhídrico), debido a la gran pureza química del ágata se evita la contaminación de la prueba durante la molienda. Otra ventaja más está en la extraordinaria resistencia a la abrasión de esta piedra semipreciosa.

Características ágata:

- densidad: 2,6 g / cm^2
- dureza: 7 (escala Mohs)
- punto de fusión: 1800 – 2000 ºC.
- resistencia a la compresión: 110 Kg / mm^2.
- resistencia a la rotura: 210 Kg / mm^2.

Agate Mortars and Pestles

Made of precious stones (SiO2), which are very appropriate for substance disintegration and mixing. Great resistance against physical and chemical agents (except fluorhydric acid) due to high chemical purity of the agate, It avoids the sample contamination during the process, Another advantage is its great resistance to the friction. Polished internal surface and pestle.

Agate features:

- density: 2.6 g / cm^2
- hardness: 7 (Mohs scale)
- fusion point: 1800 – 2000 ºC.
- compression resistance: 110 Kg / mm^2.
- cracking resistance: 210 Kg / mm^2.

REFERENCIA CAT. NUMBER	CAPACIDAD CAPACITY (ML.)	DIMENSIONES DIMENSIONS (MM.)
MOAG 0045	15	53 x 62 x 13
MOAG 0065	30	65 x 81 x 16
MOAG 0080	70	77 x 100 x 19
MOAG 0105	140	103 x 126 x 28

Mano de ágata para mortero / Agate pestles

REFERENCIA CAT. NUMBER	LONGITUD MANO PESTLE LENGTH (MM.)
MOAG 0002	59
MOAG 0004	63
MOAG 0006	81
MOAG 0008	101

Cintas adhesivas para escribir

La cinta para rotular Write-On con código de colores se adhiere a cualquier superficie limpia, incluyendo materiales cubiertos en resina de teflón® fluoropolímero, y se despega sin dejar residuos pegajosos. Las marcas de lápiz, lapiceros de punta redonda y marcadores de tinta solvente permanecen legibles en la cinta. La cinta está compuesta de papel colorido con adhesivo de resina de caucho que resiste la humedad y una gran mayoría de solventes. La cinta resiste temperaturas máximas de 257 ºC por 30 minutos u 80 ºC por 24 horas y puede ser usada a un mínimo de -73 ºC.

Write-On Label tape

Write-On Label Tape adheres to any clean surface, including Teflon® fluoropolymer resin coated materials, and peels off without leaving a sticky residue. Pencil, ball-point pen or solvent ink marker remains legible under the most demanding laboratory conditions. The tape consists of coloured Kraft paper with rubber resin adhesive that resists moisture and most solvents. The tape will withstand a maximum temperature of 257 ºC for 30 minutes or 80 ºC for 24 hours and can be used down to -73 ºC.

REFERENCIA CAT. NUMBER	MEDIDAS DIMENSIONS (MM.)	COLOR COLOUR
CIAB 0190	19	Blanco / White
CIAR 0190	19	Rojo / Red
CIAA 0190	19	Amarillo / Yellow
CIAZ 0190	19	Azul / Blue
CIAN 0190	19	Naranja / Orange
CIAV 0190	19	Verde / Green
SOEX 0100	Soporte expendedor para 5 cintas / Multiple roll tape dispenser	

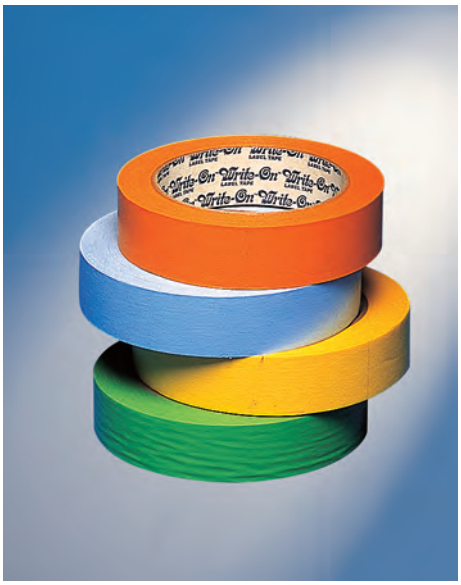

CIA

Cintas indicadoras de esterilización

Papel indicador con banda adhesiva, longitud 50 metros, anchura 19 mm.

Autoclave tape

Self adhesive paper with indicating stripes. Roll 50 metres x 19 mm.

REFERENCIA CAT. NUMBER	CARACTERÍSTICAS FEATURES
CINT 0010	Método Poupinel (calor seco) / Poupinel method (dry heat)
CINT 0020	Autoclave (20 - 120 ºC)



CINT

Soporte expendedor para cintas adhesivas

Soporte de sobremesa con una serie de orificios para fijarlo con tornillos (no incluidos) en una mesa o en la pared. Incluye tres discos separadores de plástico, los cuales aseguran la dispensación suave de la cinta y tres soportes moldeados para lapiceros. Va provista de un soporte para escribir sobre el mismo y un borde con sierra para cortar la cinta. Se suministra con una cinta blanca de 1.27 mm. para escribir y 2 rotuladores cristalográficos negros referencia ROCR0008 con un grosor de punta de 0.4 mm.

Multiple roll tape dispenser

Table stand with holes to fix it with screws (not included) on a table or wall. Three plastic separating disks are included, which make sure the soft dispensation of the tape and three moulded support for pencils. Support for writing on and edge with saw for cutting the tape. 1.27 mm. white roll tape for writing and two black glass pens code ROCR0008, with 0.4 mm. thickness, are included.

REFERENCIA CAT. NUMBER	CAPACIDAD CAPACITY	DIMENSIONES DIMENSIONS (MM.)
SOEX 0100	5 cintas de 19 mm.	302 x 143 x 106

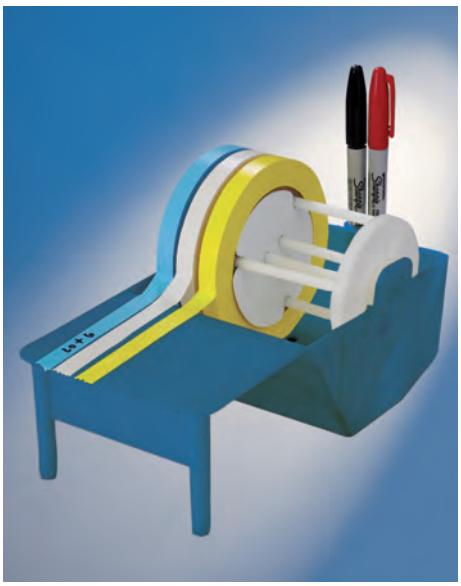

SOEX



34 57

Pulverizadores En tres grados de pulverizado. Capacidad 100 ml.

Atomizers Three grades of spraying. Capacity: 100 ml.

REFERENCIA CAT. NUMBER	CARACTERÍSTICAS FEATURES
34 57 41	Pulverizado fino / Fine spray
34 57 42	Pulverizado medio / Medium spray
34 57 43	Pulverizado grueso / Thick spray



34 58

Pulverizadores

En tres grados de pulverizado y unión esmerilada intercambiable 19/26.

Atomizers

Three grades of spraying and joint 19/26.

REFERENCIA CAT. NUMBER	CAPACIDAD CAPACITY (ML.)	PULVERIZADO SPRAY
34 58 41	100	Fino / Fine
34 58 42	100	Medio / Medium
34 58 43	100	Grueso / Thick
34 58 51	250	Fino / Fine
34 58 52	250	Medio / Medium
34 58 53	250	Grueso / Thick



34 60

Pera de goma Richardson

Richardson rubber bulb

REFERENCIA CAT. NUMBER	CARACTERÍSTICAS FEATURES
34 60 00	Aplicable a pulverizadores 34 57 y 34 58 (con malla) For atomizers 3457 and 3458 (with mesh)
34 60 01	Aplicable a pulverizadores 34 57 y 34 58 (sin malla) For atomizers 3457 and 3458 (without mesh)

Guantes protectores

Para autoclaves, estufas, resistentes hasta 232 ºC, lavables, sin amianto.

Protective gloves

For use with autoclaves, ovens, heat resistant up to 232 ºC, washable, without asbestos. CE.

REFERENCIA CAT. NUMBER	MEDIDAS DIMENSION (MM.)
GUAP 0280	Largo guante 280, largo total 470 Wrist length 280, mid-arm length 470



GUAP

Guantes silicona

Protector para vasos, Erlenmeyer, etc., ideal para coger objetos fríos o calientes, resistente desde -55 a 260 ºC; tiene unas ventosas semicirculares que les hace tener una adherencia muy superior a los convencionales.

Glove, silicone rubber

Ideal for taking cold or hot objects, resistant from -55 up to 260 ºC. It has some very adherent semicircular suckers, more than conventional.

REFERENCIA CAT. NUMBER	DIMENSIONES DIMENSIONS (MM.)
GPVB 0100	190 x 100



GPVB

Equipo para lavado de ojos De emergencia, compuesto de soporte y frasco.

Incorpora manual de uso en inglés.

Station eye Wash Bottles With contoured eye-cup and fitted with a dust cap. With instructions in english

REFERENCIA CAT. NUMBER	CAPACIDAD CAPACITY (ML.)	DESCRIPCIÓN DESCRIPTION
ELON 0500	500	Equipo completo / Complete



ELON

Frascos lavaojos / Eye wash bottles

Con disco perforado que permite el lavado o enjuague suave y constante.
With perforated disc that allow the washing or smooth and constant rinse. LDPE

REFERENCIA CAT. NUMBER	CAPACIDAD CAPACITY (ML.)
FLON 0501	500

Escobillones Para limpieza de material de laboratorio.

Brushes For cleaning labware.

REFERENCIA CAT. NUMBER	DIMENSIONES DIMENSIONS	DESCRIPCIÓN DESCRIPTION
ESCO 0001	620 x 130 x 100	Lavado frascos 10 L. / Cleaning 10 L. Bottles
ESCO 0002	530 x 120 x 95	Lavado frascos 5 L. / Cleaning 5 L. Bottles
ESCO 0003	500 x 100 x 70	Lavado matraces 2 L. / Cleaning 2 L. Flasks
ESCO 0004	370 x 100 x 70	Lavado matraces 1 L. / Cleaning 1 L. Flasks
ESCO 0005	300 x 90 x 60	Lavado botellas 1/2 L. / Cleaning 1/2 l. bottles
ESCO 0006	360 x 100 x 45	Lavado probetas 36 cm. / Cleaning cylinders 36 cm
ESCO 0007	670 x 85 x 23	Lavado buretas 70 cm. / Cleaning burettes 70 cm
ESCO 0008	240 x 65 x 50	Lavado frasquitos p / Cleaning little bottles
ESCO 0009	270 x 95 x 35	Lavado probetas cte. / Cleaning cylinders cte.
ESCO 0010	230 x 85 x 25	Lavado tubo ensayo / Cleaning test tube
ESCO 0011	220 x 75 x 20	Lavado tubos medianos / Cleaning medium tubes
ESCO 0012	220 x 75 x 15	Lavado tubos hemólisis g / C. Big hemolysis tubes
ESCO 0013	210 x 60 x 10	Lavado tubos hemólisis p / C. Small hemolysis tubes
ESCO 0014	500 x 85 x 7	Lavado pipetas 45 cm. / Cleaning pipettes 45 cm.



ESCO